HYDRAULICKÉ DESKY HD

POUŽITÍ

Hydraulické desky HD jsou stavební prvky hydraulických agregátů a hydraulických obvodů. Jsou určeny pro umístění hydraulických prvků na agregáty a do obvodů. Jsou navrženy dle konkrétních požadavků zákazníka nebo standardně dle norem ISO 4401, DIN 24 340 a CETOP.

POPIS

Hydraulické připojovací desky HDP jsou desky pro samostatné umístění hydraulických prvků v obvodu s propojením trubkami a hadicemi

Hydraulické desky řadové HDRA jsou desky pro řadové umístění hydraulických prvků s propojením bez trubek a hadic. Desky jsou vyráběny v provedení pro 2 až 6 prvků.

Hydraulické desky krycí HDK se používají jako univerzální zaslepovací desky pro různé světlosti.

TECHNICKÉ PARAMETRY

Maximální tlak	do 350 bar
Maximální průtok	50 až 150 dm^3/min. (dle typu a provedení)
Materiál	ocel nebo hliníková slitina
Jmenovitá světlost	6 mm, 10 mm
Rozsah pracovní teploty kapaliny	- 20 až 70 ^{0}C
Rozsah teploty okolí	- 20 až 50 ^{0}C

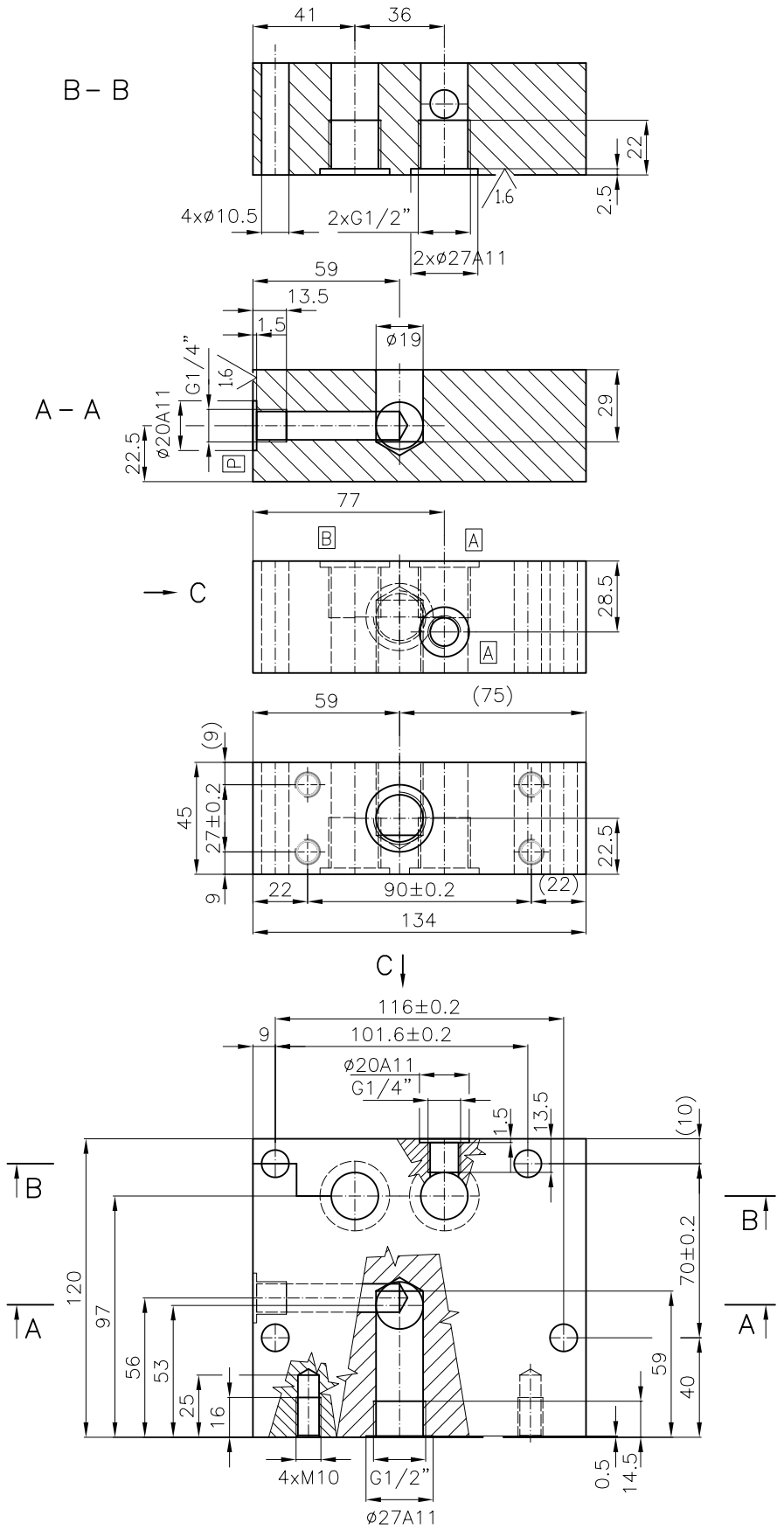

Název/Name	HYDRAULICKÁ PŘIPOJOVACÍ DESKA / HYDRAULIC PLATE	TriboTec s.r.o.
Typ/Type	CUSTOM DESIGN	Košuličova 4 Brno www.tribotec.cz +420 543 212 328
Kód/Code	980003	

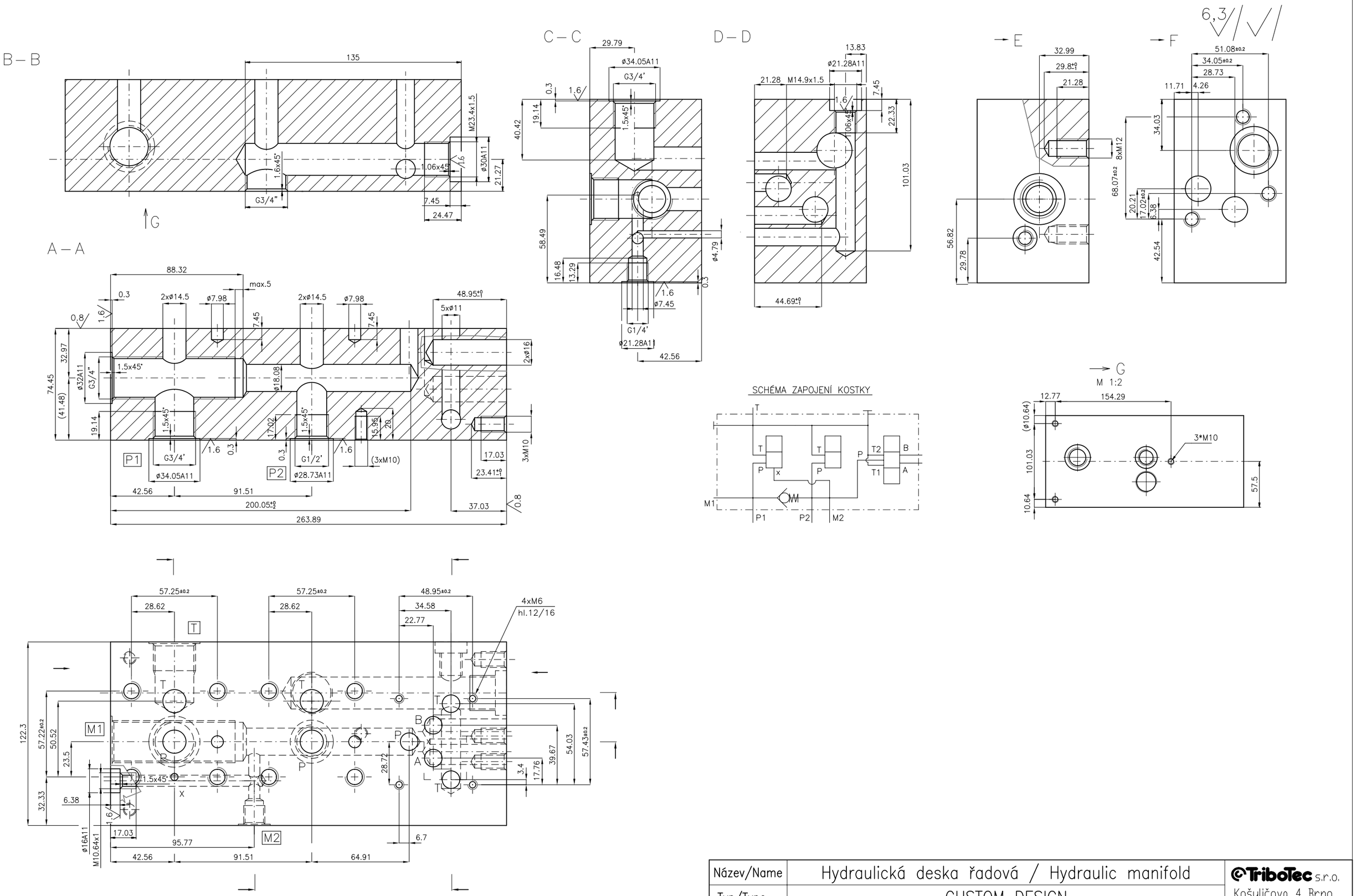

Název/Name	Hydraulická deska řadová / Hydraulic manifold	TriboTec s.r.o.
Typ/Type	CUSTOM DESIGN	Košuličova 4 Brno
Kód/Code	980001	www.tribotec.cz +420 543 212 328

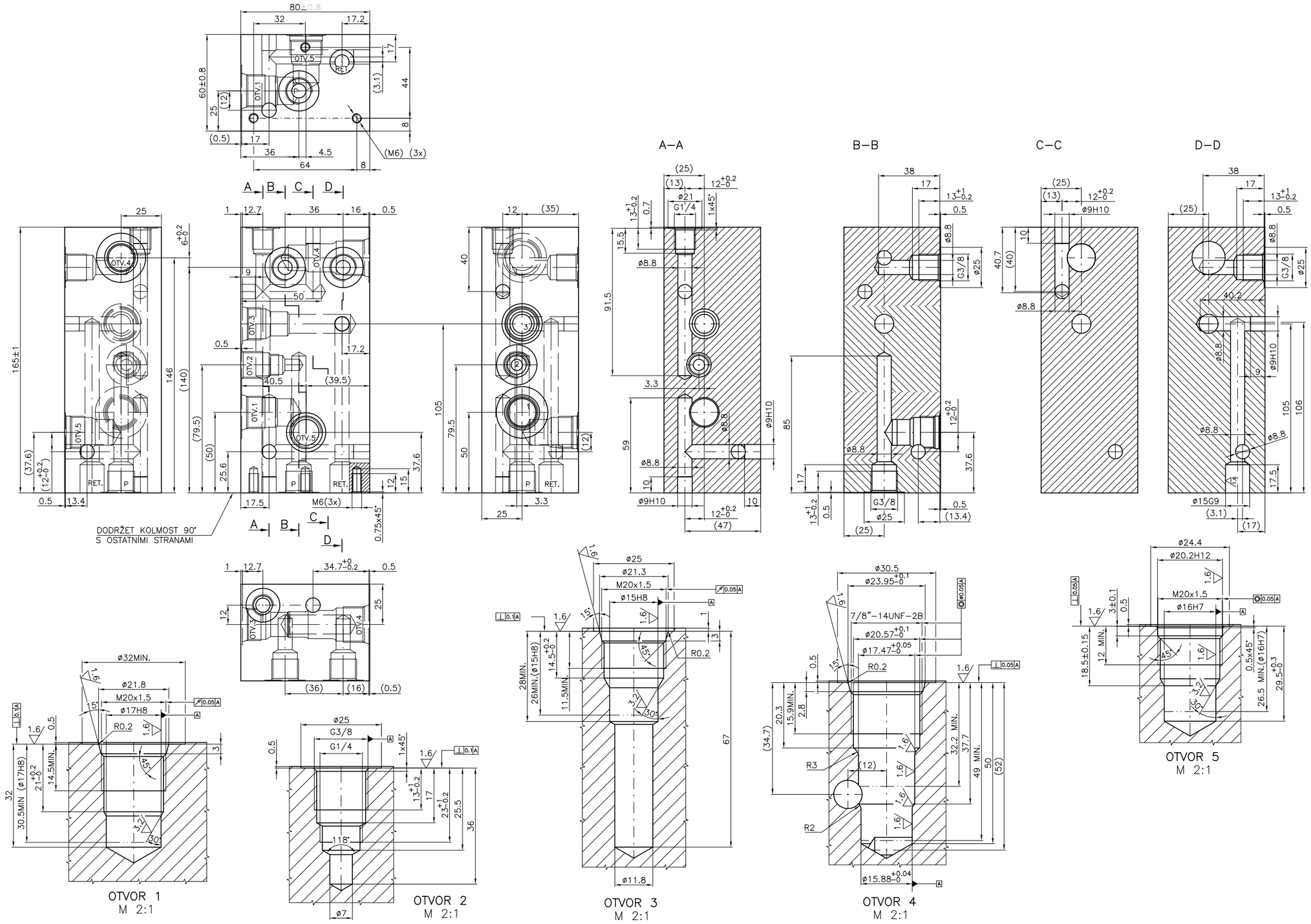

Název/Name	KOSTKA ROZVODNÁ / MANIFOLD	TriboTec s.r.o.
Typ/Type	CUSTOM DESIGN	Košuličova 4 Brno
Kód/Code	98 0015	www.tribotec.cz +420 543 212 328

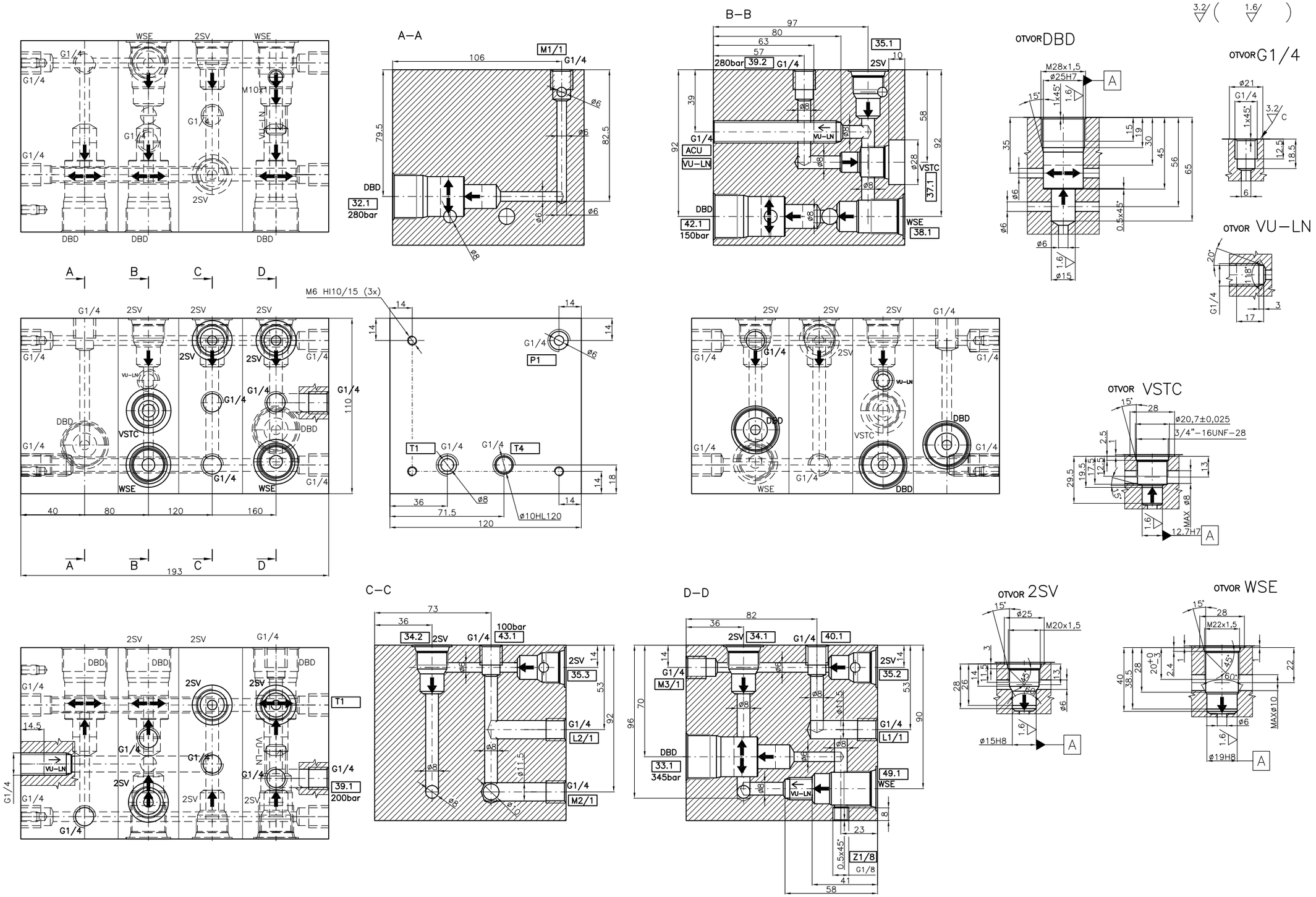

Název/Name	KOSTKA ROZVODNÁ / MANIFOLD	TriboTec
Typ/Type	CUSTOM DESIGN	Sokolova 32 Brno www.tribotec.cz
Kód/Code	76 0384	00420 5 43212328